centroxpert
SERVICIOS TECNOLOGICOS ESPECIALIZADOS

FICHA TECNICA / DATASHEET

ITEM 7 - SWITCH

84 UNIDADES

ITEM 7 - SWITCH

ESPECIFICACIONES TECNICAS OFERTADAS.

Switch TP-LINK SG2428P Omada Smart de 28 puertos Gigabit, con 24 puertos PoE+

Descripción	Switch TP-LINK SG2428P Omada Smart de 28 puertos Gigabit, con 24 puertos PoE+
Cantidad ofertada	84 Unidades
Puertos POE	24× 10/100/1000 Mbps PoE+ RJ45 Ports (Auto Negotiation/Auto MDI/MDIX)
Puertos Fibra	4× Gigabit SFP Slots Gibabit
Tabla de direcciones	MAC 8K
Capacidad de Conmutacion	56 Gbps
Cache interno	4.1 Mbit
Fuente de alimentacion	PoE
Estandar	PoE IEEE 802.3af, IEEE 802.3at
PoE	Puertos del 1 al 24.
Max. Puerto alimentacion	30W por puerto
Presupuesto energia PoE	250W
Funcion de Software	Si
Largod e alcanse	1 a 24: hasta 300 m.
Aislamiento	1 a 24: Modo aislamiento de puertos para mejorar la red.
Admision de enlaces estaticos	, Si.

Santo Domingo, D.N.
centroxpert
RNC: 1[illegible]

VLAN	• VLAN Group: Max. 4K VLAN Groups • 802.1Q tag VLAN • MAC VLAN: 12 Entries • Protocol VLAN • GVRP • Voice VLAN
ID DE VLAN	ID de VLAN configurable desde 1 a 4094.
Soporte Trancal	Modo de puerto de acceso, Si.
Soporte Max. VLAN	4094 VLAN
Garantia	1 año de garantia en piezas y servicios.
Marca	El equipo ofertado es marca TP-LINK, 100% original, no es Refurbished o remanufacturado, el equipo es 100% nuevo.

Omada by tp-link

Santo Domingo, D.N. centroxpert RNC: 131202772

SG2428P

Switch Omada Smart de 28 puertos Gigabit, con 24 puertos PoE+

- 24x puertos PoE+ a Gigabit compatibles con 802.3af/at y 4x puertos SFP
- Budget PoE total de 250W, hasta 30W de salida PoE por puerto*
- Gestión centralizada en la nube a través de la web o de la aplicación Omada†
- Admite gestión local vía web, CLI, SNMP, y RMON
- Enrutamiento estático ayuda en el enrutamiento interno del tráfico para una mayor eficiencia
- VLAN, ACL, QoS, y IGMP Snooping
- Carcasa metálica duradera y diseño para montaje en rack

Más información sobre la tecnología Omada PoE >
Más información sobre Omada Cloud SDN >

Destacados | En la caja | Funciones Integradas | Especificaciones | Soporte

CARACTERÍSTICAS DE HARDWARE

Interfaz	• 24× 10/100/1000 Mbps PoE+ RJ45 Ports (Auto Negotiation/Auto MDI/MDIX) • 4× Gigabit SFP Slots
Cantidad de Ventiladores	2
Bloqueo de Seguridad Físico	√
Fuente de Alimentación	100-240V AC, 50/60Hz
Puertos PoE (RJ45)	• Standard: 802.3at/af compliant • PoE+ Ports: 24 Ports (up to 30 W PoE Output per Port) • PoE Power Budget: 250 W*
Dimensiones	17.3×8.7×1.73 in (440×220×44 mm)
Montaje	Rack Mountable
Consumo de Potencia Máximo	301.1 W (110V/60Hz) (with 250 W PD connected)
Disipación maxima de calor	1027.40 BTU/hr (110V/60 Hz) (with 250 W PD connected)

RENDIMIENTO

Capacidad de Conmutación	56 Gbps
Tasa de Reenvío de Paquetes	41.66 Mpps
Tabla de Direcciones MAC	8K
Memoria del Buffer de Paquete	4.1 Mbit
Jumbo Frame	9 KB

CARACTERÍSTICAS DE SOFTWARE

Calidad de Servicio	• 802.1p CoS/DSCP priority • 8 priority queues • Priority Schedule Mode: SP (Strict Priority), WRR (Weighted Round Robin) • Queue Weight Config • Bandwidth Control: Port/Flow-based Rating Limit • Smoother Performance • Storm Control: Multiple Control Modes (kbps/ratio), Broadcast/Multicast/Unknown-Unicast Control
Características L2 y L2+	• 32 IP Interfaces: Support IPv4/IPv6 Interface • Static Routing: 32 IPv4/IPv6 Static Routes • DHCP Server • DHCP Relay • DHCP Interface Relay • DHCP VLAN Relay • DHCP L2 Relay • Static ARP • Proxy ARP • Gratuitous ARP • Link Aggregation • Spanning Tree Protocol • Loopback Detection • 802.3x Flow Control • Mirroring • Device Link Detect Protocol (DLDP) • 802.1ab LLDP/ LLDP-MED

CARACTERÍSTICAS DE SOFTWARE

Multicast L2	• 511 IPv4, IPv6 shared multicast groups • IGMP Snooping • Multicast VLAN Registration (MVR) • Multicast Filtering • Limited IP Multicast (256 profiles and 16 entries per profile)
Características Avanzadas	• Automatic Device Discovery† • Batch Configuration† • Batch Firmware Upgrading† • Intelligent Network Monitoring† • Abnormal Event Warnings† • Unified Configuration† • Reboot Schedule†
VLAN	• VLAN Group: Max. 4K VLAN Groups • 802.1Q tag VLAN • MAC VLAN: 12 Entries • Protocol VLAN • GVRP • Voice VLAN
Lista de Control de Acceso	• Support up to 230 entries • Time-based ACL • MAC ACL • IP ACL • IPv6 ACL • Combined ACL • Rule Operation: Permit/Deny • Policy Action - Mirroring - Redirect - Rate Limit - QoS Remark • ACL Rules Binding - Port Binding - VLAN Binding
Seguridad	• IP-MAC-Port Binding • AAA • 802.1X - Port based authentication - MAC (Host) based authentication - Authentication Method includes PAP/EAP-MD5 - MAB - Guest VLAN - Radius authentication and accountability support • IP/IPv6-MAC Binding - 512 Binding Entries - DHCP Snooping - DHCPv6 Snooping - ARP Inspection - ND Detection • IP Source Guard - 253 Entries - Source IP+Source MAC • IPv6 Source Guard - 183 Entries - Source IPv6 Address+Source MAC • DoS Defend • Static/Dynamic/Permanent Port Security: Up to 64 MAC addresses per port • Broadcast/Multicast/Unicast Storm Control: kbps/ratio control mode • Port Isolation • Secure web management through HTTPS with SSLv3/TLS 1.2 • Secure Command Line Interface (CLI) management with SSHv1/SSHv2 • IP/Port/MAC-based access control
IPv6	• IPv6 Static Routing and ACL • IPv6 Dual IPv4/IPv6 • IPv6 Interface • Multicast Listener Discovery (MLD) Snooping • IPv6 neighbor discovery (ND) • Path maximum transmission unit (MTU) discovery • Internet Control Message Protocol (ICMP) version 6 • TCPv6/UDPv6 • IPv6 applications: DHCPv6 Client, Ping6, Tracert6, Telnet(v6), IPv6 SNMP, IPv6 SSH, IPv6 SSL, Http/Https, IPv6 TFTP
MIBs	• MIB II (RFC1213) • Bridge MIB (RFC1493) • P/Q-Bridge MIB (RFC2674) • Radius Accounting Client MIB (RFC2620) • Radius Authentication Client MIB (RFC2618) • Remote Ping, Traceroute MIB (RFC2925) • Support TP-Link private MIBs • RMON MIB(RFC1757, rmon 1,2,3,9)

GESTIÓN

Omada App	Yes, Requiring the use of Omada Hardware Controller, Omada Cloud-Based Controller, or Omada Software Controller.
Gestión Centralizada	• Omada Cloud-Based Controller • Omada Hardware Controller • Omada Software Controller
Acceso a la nube	Yes, Requiring the use of Omada Hardware Controller, Omada Cloud-Based Controller, or Omada Software Controller.
Aprovisionamiento sin contacto	Yes, Requiring the use of Omada Cloud-Based Controller
Funciones de gestión	• Web-based GUI • Command Line Interface (CLI) through telnet • SNMPv1/v2c/v3 • SNMP Trap/Inform • RMON (1,2,3,9 groups) • SDM Template • DHCP/BOOTP Client • Dual Image, Dual Configuration • CPU Monitoring • Cable Diagnostics • EEE • SNTP • System Log

OTROS

Certificaciones	CE, FCC, RoHS
Contenido del Paquete	• SG2428P • Power Cord • Installation Guide • Rackmount Kit • Rubber Feet
Requisitos del sistema	Microsoft® Windows® XP, Vista™ or Windows 7/8/10/11, MAC® OS, NetWare®, UNIX® or Linux.
Factores Ambientales	• Operating Temperature: 0–50 °C (32–122 °F) • Storage Temperature: -40–70 °C (-40–158 °F) • Operating Humidity: 10–90% RH non-condensing • Storage Humidity: 5–90% RH non-condensing

Para obtener información adicional sobre la versión, visita la página de soporte.

[1] Zero-Touch Provisioning requiere el uso de Omada Cloud-Based Controller. Consulte la lista de productos de Omada Cloud-Based Controller para ver todos los modelos compatibles con Omada Cloud-Based Controller. to find all the models supported by the Omada Cloud-Based Controller.

*Los cálculos del budget PoE se basan en pruebas de laboratorio. El budget de potencia PoE real no está garantizado y variará como resultado de las limitaciones del cliente y los factores ambientales.

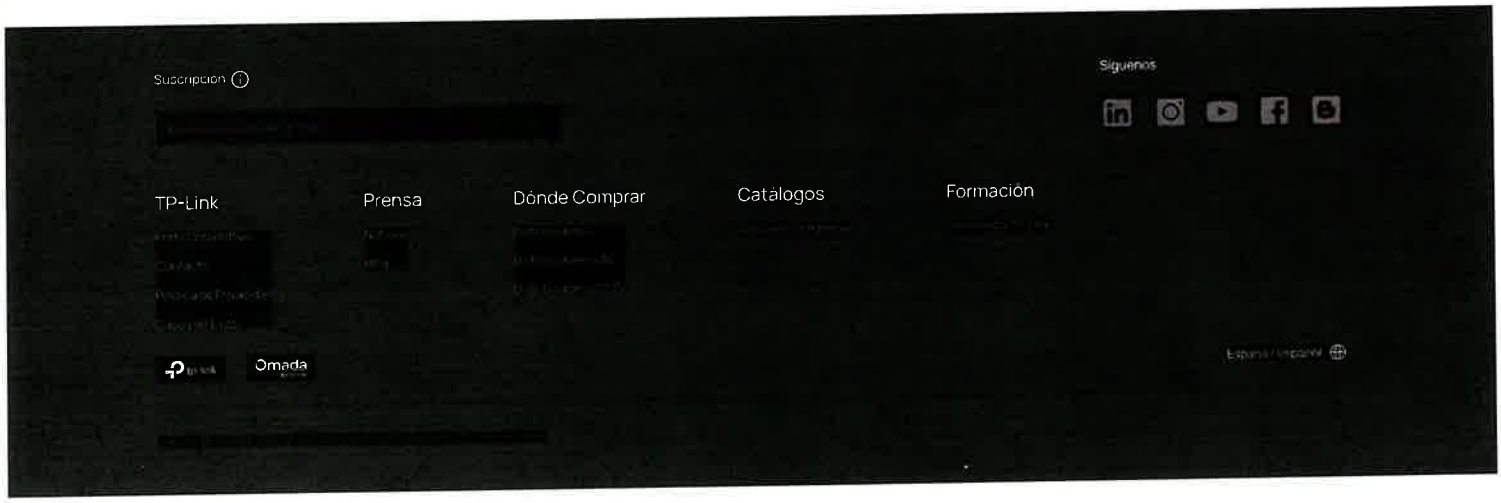

Santo Domingo, D.N.
centroxpert
RNC: 131202772

centroxpert
SERVICIOS TECNOLOGICOS ESPECIALIZADOS

FICHA TECNICA / DATASHEET

ITEM 8 - SWITCH

24 UNIDADES

Santo Domingo, D.N.
centroxpert
RNC: 131202772

ITEM 8 - SWITCH

ESPECIFICACIONES TECNICAS OFERTADAS.

Switch TP-LINK TL-SG3428XMP Switch administrado L2+ JetStream de 24 puertos Gigabit PoE+ y 4 puertos 10GE SFP+

Descripción	Switch TP-LINK TL-SG3428XMP Switch administrado L2+ JetStream de 24 puertos Gigabit PoE+ y 4 puertos 10GE SFP+
Cantidad ofertada	24 Unidades
Puertos POE	24 puertos Gigabit PoE+
Puertos Fibra	4 puertos 10GE SFP+
Tabla de direcciones	MAC 16K
Capacidad de Conmutacion	128 Gbps
Cache interno	12 Mbit
Fuente de alimentacion	PoE
Estandar	PoE IEEE 802.3af, IEEE 802.3at
PoE	Puertos del 1 al 24.
Max. Puerto alimentacion	30W por puerto
Presupuesto energia PoE	384W
Funcion de Software	Si
Largod e alcanse	1 a 24: hasta 300 m.
Aislamiento	1 a 24: Modo aislamiento de puertos para mejorar la red.
Admision de enlaces estaticos	, Si.

Santo Domingo, D.N. centroxpert RNC. 131202772

VLAN	• Grupo de VLAN - Grupos máximos de VLAN 4K • VLAN etiquetada 802.1Q • MAC VLAN: 30 entradas • Protocolo VLAN: plantilla de protocolo 16, protocolo VLAN 16 • VLAN privada • GVRP • VLAN VPN (QinQ) - QinQ basado en puertos - QinQ selectivo • VLAN de voz
D DE VLAN	ID de VLAN configurable desde 1 a 4094.
oporte Trancal	Modo de puerto de acceso, Si.
Soporte Max. VLAN	4094 VLAN
arantia	1 año de garantia en piezas y servicios.
Marca	El equipo ofertado es marca TP-LINK, 100% original, no es Refurbished o remanufacturado, el equipo es 100% nuevo.

Omada by tp-link

Santo Domingo, D.N.
centroxpert
RNC: 131202772

tp-link

CARACTERÍSTICAS DE HARDWARE

Interfaz	• Puertos RJ45 de 24 × 10/100/1000 Mbps • 4 ranuras 10G SFP + • 1 puerto de consola RJ45 • 1 puerto de consola micro-USB
Cantidad de Ventiladores	2
Fuente de Alimentación	100-240 V AC~50/60 Hz
Puertos PoE+ (RJ45)	• Estándar: compatible con 802.3at/af • Puertos PoE+: 24 puertos, hasta 30 W por puerto • Presupuesto de energía: 384 W
Dimensiones	17.3 × 13.0 × 1.7 in (440 × 330 × 44 mm)
Montaje	Montaje en Rack
Consumo de Potencia Máximo	• V1: 465,8 W (110 V/60 Hz) (con dispositivo PD de 384 W conectado); 34,4 W (110 V/60 Hz) (sin dispositivo PD conectado) • V2: 455,5 W (110 V/60 Hz) (con 384 W PD conectado)
Disipación máxima de calor	• V1: 1589,31 BTU/h (110 V/60 Hz) (con dispositivo PD de 384 W conectado); 117,38 BTU/h (110 V/60 Hz) (sin dispositivo PD conectado) • V2: 1554,39 BTU/h (110 V/60 Hz) (con PD de 384 W conectado)

RENDIMIENTO

Capacidad de Conmutación	128 Gbps
Tasa de Reenvío de Paquetes	95.23 Mpps
Tabla de Direcciones MAC	16 K
Memoria del Buffer de Paquete	12 Mbit
Jumbo Frame	9 KB

CARACTERÍSTICAS DE SOFTWARE

Calidad de Servicio	• 8 colas de prioridad • Prioridad 802.1p CoS / DSCP • Programación de colas - SP (prioridad estricta) - WRR (Round Robin ponderado) - SP + WRR • Control de Ancho de Banda - Limitación de clasificación basada en puerto / flujo • Rendimiento más fluido

CARACTERÍSTICAS DE SOFTWARE

Características L3	• Acción por los flujos - Espejo (a la interfaz compatible) - Redirigir (a la interfaz compatible) - Límite de tarifa - Observación de QoS • 16 interfaces IPv4 / IPv6 • Enrutamiento estatico - 48 rutas estáticas • ARP estático - 128 entradas estáticas • ARP proxy • ARP gratuito • Servidor DHCP • Relé DHCP - Relé de interfaz DHCP - Relé DHCP VLAN • Relé DHCP L2
Características L2 y L2+	• Agregar un link - agregación de enlaces estáticos - LACP 802.3ad - Hasta 8 grupos de agregación, que contienen 8 puertos por grupo • Protocolo de árbol de expansión - 802.1d STP - 802.1w RSTP - MSTP 802.1s - Seguridad STP: TC Protect, BPDU Filter, Root Protect • Detección de bucle invertido - Basado en puerto - Basado en VLAN • Control de flujo - Control de flujo 802.3x - Prevención de bloqueo HOL • Reflejo - Duplicación de puertos - Duplicación de CPU - Doce y cincuenta y nueve de la noche - Muchos a uno - Tx / Rx / Ambos
Multicast L2	• Inspección IGMP - IGMP v1 / v2 / v3 Snooping - Salida rápida - Consulta IGMP Snooping - Autenticación IGMP • Autenticación IGMP • Indagación MLD - Indagación MLD v1 / v2 - Salida rápida - Consulta de indagación MLD - Configuración de grupo estático - Multidifusión IP limitada • MVR • Filtrado de multidifusión: 256 perfiles y 16 entradas por perfil

Santo Domingo, D.N. centroxpert RNC: 131202772

CARACTERÍSTICAS DE SOFTWARE

Características Avanzadas	• Detección automática de dispositivos • Configuración por lotes • Actualización de firmware por lotes • Supervisión de red inteligente • Advertencias de eventos anormales • Configuración unificada • Horario de reinicio
VLAN	• Grupo de VLAN - Grupos máximos de VLAN 4K • VLAN etiquetada 802.1Q • MAC VLAN: 30 entradas • Protocolo VLAN: plantilla de protocolo 16, protocolo VLAN 16 • VLAN privada • GVRP • VLAN VPN (QinQ) - QinQ basado en puertos - QinQ selectivo • VLAN de voz
Lista de Control de Acceso	• ACL basada en el tiempo • MAC ACL - MAC de origen - MAC de destino - ID de VLAN - Prioridad de usuario - Tipo de éter • IP ACL -IP de origen - IP de destino - Fragmento - Protocolo IP - Bandera de TCP - Puerto TCP / UDP - TOS DSCP / IP - Prioridad de usuario • ACL combinado • Contenido de paquete ACL • ACL de IPv6 • Política - Reflejo - Redirigir - Límite de tarifa - Observación de QoS • ACL se aplica al puerto / VLAN
Seguridad	• Enlace de puerto IP-MAC - 512 entradas - Indagación DHCP - Inspección ARP - Protección de fuente IPv4: 100 entradas • Enlace IPv6-MAC-Port - 512 entradas - Indagación DHCPv6 - Detección de ND - Protección de fuente IPv6: 100 entradas • Defensa DoS

Santo Domingo, D.N. centroxpert RNC: 131202772

CARACTERÍSTICAS DE SOFTWARE

	• Seguridad de puerto estática / dinámica - Hasta 64 direcciones MAC por puerto • Control de tormentas de difusión / multidifusión / unidifusión - modo de control de kbps / relación • 802.1X - Autenticación de base de puerto - Autenticación base Mac - Asignación de VLAN - MAB - VLAN de invitado - Soporte de autenticación y responsabilidad Radius • AAA (incluido TACACS +) • Aislamiento de puertos • Gestión web segura a través de HTTPS con SSLv3 / TLS 1.2 • Gestión segura de la interfaz de línea de comandos (CLI) con SSHv1 / SSHv2 • Control de acceso basado en IP / Puerto / MAC
IPv6	• IPv6 doble IPv4 / IPv6 • Detección de detección de escucha de multidifusión (MLD) • ACL de IPv6 • Interfaz IPv6 • Enrutamiento IPv6 estático • Descubrimiento de vecinos IPv6 (ND) • Descubrimiento de la unidad de transmisión máxima de ruta (MTU) • Protocolo de mensajes de control de Internet (ICMP) versión 6 • TCPv6 / UDPv6 • Aplicaciones IPv6 - Cliente DHCPv6 - Ping6 - Tracert6 - Telnet (v6) - IPv6 SNMP - IPv6 SSH - SSL IPv6 - Http / Https - TFTP IPv6
MIBs	• MIB II (RFC1213) • Interfaz MIB (RFC2233) • Interfaz Ethernet MIB (RFC1643) • Puente MIB (RFC1493) • P / Q-Bridge MIB (RFC2674) • RMON MIB (RFC2819) • RMON2 MIB (RFC2021) • Radius Accounting Client MIB (RFC2620) • Radius Authentication Client MIB (RFC2618) • Ping remoto, Traceroute MIB (RFC2925) • Soporta TP-Link private MIB

GESTIÓN

Omada App	Sí. Requiere el uso de OC300, OC200, controlador basado en la nube Omada o controlador de software Omada.
Gestión Centralizada	• Controlador basado en la nube Omada • Controlador de hardware Omada (OC300)

Santo Domingo, D.N. centroXpert RNC 131202772

GESTIÓN

	• Controlador de hardware Omada (OC200) • Controlador de software Omada
Acceso a la nube	Sí. Requiere el uso de OC300, OC200, controlador basado en la nube Omada o controlador de software Omada.
Aprovisionamiento sin contacto	Sí. Requiere el uso del controlador basado en la nube de Omada.
Funciones de gestión	• Interfaz gráfica de usuario basada en web • Interfaz de línea de comandos (CLI) a través del puerto de la consola, telnet • SNMP v1/v2c/v3 - Trampa/Informar - RMON (1,2,3,9 grupos) • Plantilla MDF • Cliente DHCP/BOOTP • 802.1ab LLDP/LLDP-MED • Instalación automática de DHCP • Imagen dual, configuración dual • Supervisión de CPU • Diagnóstico de cables • AEE • Recuperación de contraseña • SNTP • Registro del sistema

OTROS

Certificaciones	CE, FCC, RoHS
Contenido del Paquete	• Switch TL-SG3428XMP • Cable de alimentación • Guía de Instalación Rápida • Kit de montaje en bastidor • Patas de goma
Requisitos del sistema	Microsoft® Windows® 98SE, NT, 2000, XP, Vista™ or Windows 7/8/10/11, MAC® OS, NetWare®, UNIX® or Linux.
Factores Ambientales	• Temperatura de funcionamiento: 0–45 °C (32–113 °F); • Temperatura de almacenamiento: -40–70 °C (-40–158 °F) • Humedad de funcionamiento: 10 a 90% de humedad relativa sin condensación • Humedad de almacenamiento: 5–90% de humedad relativa sin condensación

Para obtener información adicional sobre la versión, visita la página de soporte.

Santo Domingo, D.N. centroxpert RNC: 131202772

*Los cálculos del presupuesto de PoE se basan en pruebas de laboratorio. El presupuesto de energía PoE real no está garantizado y variará como resultado de las limitaciones del cliente y los factores ambientales.

**El aprovisionamiento Zero-Touch requiere el uso del controlador basado en la nube de Omada. Vaya a la lista de productos del controlador basado en la nube de Omada para encontrar todos los modelos compatibles con el controlador basado en la nube de Omada.

***Las funciones de ISP solo se pueden configurar en modo independiente.

Atención: se recomienda usar solo un módulo TL-SM5310-T para TL-SG3428XMP.

Suscripción ⓘ

Dirección de correo electrónico Suscríbete

Síguenos

Copyright © TP-Link España S.L. 2025. Todos los derechos reservados

Santo Domingo, D.N. centroxpert RNC: 131202772

centroxpert
SERVICIOS TECNOLOGICOS ESPECIALIZADOS

FICHA TECNICA / DATASHEET

ITEM 9 - SWITCH

48 UNIDADES

Santo Domingo, D.N.
centroxpert
RNC: 131202772

ITEM 9 - SWITCH

ESPECIFICACIONES TECNICAS OFERTADAS.

Switch TP-LINK TL-SG3452XP Switch administrado JetStream de 48 puertos Gigabit y 4 puertos 10GE SFP+ L2+ con 48 puertos PoE+

Descripción	Switch TP-LINK TL-SG3452XP Switch administrado JetStream de 48 puertos Gigabit y 4 puertos 10GE SFP+ L2+ con 48 puertos PoE+
Cantidad ofertada	48 Unidades
Puertos POE	48 puertos Gigabit PoE+
uertos Fibra	4 puertos 10GE SFP+
Tabla de direcciones	MAC 16K
apacidad de Conmutacion	176 Gbps
Cache interno	12 Mbit
uente de alimentacion	PoE
standar	PoE IEEE 802.3af, IEEE 802.3at
PoE	Puertos del 1 al 48.
Max. Puerto alimentacion	30W por puerto
Presupuesto energia PoE	500W
uncion de Software	Si
Largod e alcanse	1 a 48: hasta 300 m.
islamiento	1 a 48: Modo aislamiento de puertos para mejorar la red.
dmision de enlaces estaticos	, Si.

Santo Domingo, D.N.
centroxpert
RNC: 131202772

VLAN	• Grupo de VLAN - Grupos máximos de VLAN 4K • VLAN etiquetada 802.1Q • MAC VLAN: 30 entradas • Protocolo VLAN: plantilla de protocolo 16, protocolo VLAN 16 • VLAN privada • GVRP • VLAN VPN (QinQ) - QinQ basado en puertos - QinQ selectivo • VLAN de voz
D DE VLAN	ID de VLAN configurable desde 1 a 4094.
oporte Trancal	Modo de puerto de acceso, Si.
Soporte Max. VLAN	4094 VLAN
arantia	1 año de garantia en piezas y servicios.
Marca	El equipo ofertado es marca TP-LINK, 100% original, no es Refurbished o remanufacturado, el equipo es 100% nuevo.

Omada by tp-link

Santo Domingo, D.N. centroxpert

tp-link

CARACTERÍSTICAS DE HARDWARE

Interfaz	• 48 × 10/100/1000 Mbps RJ45 PoE + Puertos • 4 × 10G SFP + ranuras • 1 puerto de consola RJ45 • 1 puerto de consola micro USB
Cantidad de Ventiladores	3
Fuente de Alimentación	100-240 V AC~50/60 Hz
Puertos PoE+ (RJ45)	• Estándar: compatible con 802.3at/af • Puertos PoE +: 48 Puertos, hasta 30 W por puerto • Total de energía: 500 W *
Dimensiones	17.3 × 13.0 × 1.7 in (440 × 330 × 44 mm)
Montaje	Montable en bastidor
Consumo de Potencia Máximo	• 49,19 W (110 V/60 Hz) (sin dispositivo PD conectado) • 635,7 W (110 V/60 Hz) (con dispositivo PD de 500 W conectado)
Disipación máxima de calor	• 167,85 BTU/h (110 V/60 Hz) (sin PD conectado) • 2169,2 BTU/h (110 V/60 Hz) (con 500 W PD conectado)

RENDIMIENTO

Capacidad de Conmutación	176 Gbps
Tasa de Reenvío de Paquetes	130.9 Mpps
Tabla de Direcciones MAC	16 K
Memoria del Buffer de Paquete	12 Mbit
Jumbo Frame	9 KB

CARACTERÍSTICAS DE SOFTWARE

Calidad de Servicio	• 8 colas de prioridad • Prioridad 802.1p CoS/DSCP • Programación de colas - SP (prioridad estricta) - WRR (Round Robin Ponderado) -SP + WRR • Control de Ancho de Banda - Limitación de clasificación basada en puerto/flujo • Rendimiento más fluido • Acción para flujos - Espejo (a la interfaz compatible)

Santo Domingo, D.N. centroxpert RNC: 131202772

CARACTERÍSTICAS DE SOFTWARE

	- Redirigir (a la interfaz compatible) - Límite de tarifa - Observación de QoS
Características L3	• 128 interfaces IPv4 / IPv6 • Enrutamiento estatico - 48 rutas estáticas • ARP estático - 128 entradas estáticas • Proxy ARP • ARP gratuito • Servidor DHCP • Retransmisión DHCP - Relé de interfaz DHCP - Retransmisión DHCP VLAN • Retransmisión DHCP L2
Características L2 y L2+	• Agregar un link - agregación de enlaces estáticos - 802.3ad LACP - Hasta 8 grupos de agregación, que contienen 8 puertos por grupo • Protocolo de árbol de expansión - 802.1d STP - RSTP 802.1w - MSTP 802.1s - Seguridad STP: Protección TC, Filtro BPDU, Protección Raíz • Detección de bucle invertido - Basado en puerto - basado en VLAN • Control de flujo -Control de flujo 802.3x - Prevención de bloqueo HOL • Duplicación - Duplicación de puertos - Duplicación de CPU - Cara a cara - Muchos a uno - Tx / Rx / Ambos
Multicast L2	• Indagación IGMP - Indagación IGMP v1 / v2 / v3 - Licencia rápida - IGMP Snooping Querier - Autenticación IGMP • Autenticación IGMP • Espionaje MLD - Espionaje MLD v1 / v2 - Licencia rápida - MLD Snooping Querier - Configuración de grupo estático - Multidifusión de IP limitada • RMV • Filtrado de multidifusión: 256 perfiles y 16 entradas por perfi
Características Avanzadas	• Detección automática de dispositivos • Configuración por lotes • Actualización de firmware por lotes

Santo Domingo, D.N. centroxpert RNC: 131202772

CARACTERÍSTICAS DE SOFTWARE

	• Supervisión de red inteligente • Advertencias de eventos anormales • Configuración unificada • Horario de reinicio
VLAN	• Grupo VLAN - Grupos de VLAN de 4K máx. • VLAN etiquetada 802.1Q • MAC VLAN: 30 entradas • Protocolo VLAN: Plantilla de protocolo 16, Protocolo VLAN 16 • VLAN privada • GVRP • VLAN VPN (QinQ) - QinQ basado en puerto -QinQ selectivo • VLAN de voz
Lista de Control de Acceso	• ACL basada en el tiempo • LCA MAC - Fuente MAC - MAC de destino - ID de VLAN - Prioridad de usuario - Tipo de éter • IP ACL -IP de origen - IP de destino - Fragmento - Protocolo IP - Indicador TCP - Puerto TCP/UDP - Condiciones de servicio de DSCP/IP - Prioridad de usuario • LCA combinada • Contenido del paquete ACL • LCA de IPv6 • Política - Reflejo - Redirigir - Límite de tarifa - Observación de QoS • ACL se aplica al puerto/VLAN
Seguridad	• Vinculación de puerto IP-MAC - 512 Entradas - Indagación DHCP - Inspección ARP - Protección de origen IPv4: 100 entradas • Enlace de puerto IPv6-MAC - 512 Entradas - Indagación DHCPv6 - Detección de ND - Protección de origen IPv6: 100 entradas • Defensa DoS • Seguridad Portuaria Estática / Dinámica - Hasta 64 direcciones MAC por puerto • Control de tormentas de difusión / multidifusión / unidifusión

Santo Domingo, D.N. centroxpert RNC: 131202712

CARACTERÍSTICAS DE SOFTWARE

	- modo de control de kbps / relación • 802.1X - Autenticación de base de puerto - Autenticación base de Mac - Asignación de VLAN -MAB - VLAN invitada - Admite la autenticación y responsabilidad de Radius • AAA (incluyendo TACACS+) • Aislamiento de puertos • Gestión web segura a través de HTTPS con SSLv3/TLS 1.2 • Gestión segura de la interfaz de línea de comandos (CLI) con SSHv1/SSHv2 • Control de acceso basado en IP/Puerto/MAC
IPv6	• IPv6 Doble IPv4 / IPv6 • Descubrimiento de oyentes de multidifusión (MLD) Snooping • LCA de IPv6 • Interfaz IPv6 • Enrutamiento IPv6 estático • Descubrimiento de vecinos IPv6 (ND) • Descubrimiento de la unidad máxima de transmisión (MTU) de la ruta • Protocolo de mensajes de control de Internet (ICMP) versión 6 • TCPv6/UDPv6 • Aplicaciones IPv6 - Cliente DHCPv6 -Ping6 -Tracert6 -Telnet (v6) -IPv6 SNMP -IPv6 SSH - SSL IPv6 - Http/Https - IPv6 TFTP
MIBs	• MIB II (RFC1213) • Interfaz MIB (RFC2233) • Interfaz Ethernet MIB (RFC1643) • Puente MIB (RFC1493) • P/Q-Bridge MIB (RFC2674) • RMON MIB (RFC2819) • RMON2 MIB (RFC2021) • MIB de cliente de contabilidad Radius (RFC2620) • MIB de cliente de autenticación Radius (RFC2618) • Ping remoto, Traceroute MIB (RFC2925) • Admite MIB privada de TP-Link

GESTIÓN

Omada App	Sí. Requiere el uso de OC300, OC200, Omada Cloud-Based Controller o Omada Software Controller.
Gestión Centralizada	• Controlador basado en la nube Omada • Controlador de hardware Omada (OC300) • Controlador de hardware Omada (OC200) • Controlador de software Omada

Santo Domingo, D.N. centroxpert RNC: 131202772

GESTIÓN

Acceso a la nube	Sí. Requiere el uso de OC300, OC200, Omada Cloud-Based Controller o Omada Software Controller.
Aprovisionamiento sin contacto	Sí. Requiere el uso del controlador basado en la nube de Omada.
Funciones de gestión	• Interfaz gráfica de usuario basada en web • Interfaz de línea de comandos (CLI) a través del puerto de la consola, telnet • SNMP v1/v2c/v3 - Trampa / Informar - RMON (1,2,3,9 grupos) • Plantilla MDF • Cliente DHCP/BOOTP • 802.1ab LLDP/LLDP-MED • Instalación automática de DHCP • Imagen dual, configuración dual • Supervisión de CPU • Diagnóstico de cables • AEE • Recuperación de contraseña • SNTP • Registro del sistema

OTROS

Certificaciones	CE, FCC, RoHS
Contenido del Paquete	• Interruptor TL-SG3452XP • Cable de alimentación • Guía de Instalación Rápida • Juego de montaje en bastidor • Patas de goma
Requisitos del sistema	Microsoft® Windows® 98SE, NT, 2000, XP, Vista™ o Windows 7/8/10/11, MAC® OS, NetWare®, UNIX® o Linux.
Factores Ambientales	• Temperatura de funcionamiento: 0–40 °C (32–104 °F); • Temperatura de almacenamiento: -40–70 °C (-40–158 °F) • Humedad de funcionamiento: 10–90 % de HR sin condensación • Humedad de almacenamiento: 5–90 % de HR sin condensación

Para obtener información adicional sobre la versión, visita la página de soporte.

*Los cálculos del presupuesto de PoE se basan en pruebas de laboratorio. El presupuesto de energía PoE real no está garantizado y variará debido a las limitaciones del cliente y los factores ambientales.
**El aprovisionamiento Zero-Touch requiere el uso del controlador basado en la nube de Omada. Vaya a https://www.tp-link.com/en/omada-cloud-based-controller/product-list/ para encontrar todos los modelos compatibles con el controlador basado en la nube de Omada.
**Las funciones de ISP solo se pueden configurar en modo independiente.
Atención: se recomienda usar solo un módulo TL-SM5310-T para el TL-SG3452XP.

Santo Domingo, D.N. centroxpert RNC: 131202772

Suscripción ⓘ **Síguenos**

Dirección de correo electrónico Suscríbete

Acerca de Nosotros
- Nuestro Compromiso con la Seguridad
- Sostenibilidad
- Contacto
- Política de privacidad
- Cookies
- Trabaja en TP-Link

Notas de Prensa
- Noticias
- Blog
- Premios
- Seguridad

Programa de Fidelización
- Programa de Fidelización

Dónde Comprar
- Retail / Etail
- Distribuidores
- Distribuidores VAD
- Distribuidores CCTV

Catálogos
- Catálogos de Producto
- Soluciones Empresas

Centro de Aprendizaje
- Librería de Tecnología

Programas
- Influencers

Copyright © TP-Link España S.L. 2025. Todos los derechos reservados

España / español

Santo Domingo, D.N. centroXpert RNC: 131202772

centroxpert
SERVICIOS TECNOLOGICOS ESPECIALIZADOS

FICHA TECNICA / DATASHEET

ITEM 12 - UPS

156 UNIDADES

ITEM 12 - UPS

ESPECIFICACIONES TECNICAS OFERTADAS.

UPS FORZA FDC-1511RUL RACK 1500VA 2U

Descripción	UPS FORZA FDC-1511RUL RACK 1500VA 2U
Cantidad ofertada	156 Unidades
Tecnologia	Smart, Doble conversion en Linea
Capacidad	1500VA/1450W
Voltaje	120V
Tamaño	2U Rack Montable
Display	Pantalla grafica LCD con iluminación de fondo azul
Salidas	8x (5-15R) salidas
Garantia	2 años de garantia en piezas y servicios.
Marca	El equipo ofertado es marca FORZA, 100% original, no es Refurbished o remanufacturado, el equipo es 100% nuevo.

Santo Domingo, D.N.
centroxpert
RNC: 131202772

forza POWER TECHNOLOGIES

forzaups.com

FDC-1511RUL

La serie Atlas de sistemas en línea ofrece el máximo nivel de protección para equipos de misión crítica contra la gama más amplia de interrupciones y problemas vinculados con la línea de suministro eléctrico.

La nueva serie Atlas en línea brinda verdadera tecnología de doble conversión y el nivel más alto de protección apto para equipos críticos. Esta serie combina un rendimiento optimizado con una amplia variedad de funciones, dando origen a un sistema sumamente eficiente, caracterizado por su fácil manutención y operación. Concebido para evitar interrupciones de servicio inesperadas debido a sobrecargas, fallas internas o durante caídas o subidas de tensión, esta unidad garantiza un funcionamiento fiable e ininterrumpido por medio de su bloque de batería interna y su módulo optativo para batería externa. Ideal para protección de corriente de alta densidad, la serie Atlas puede adaptarse a toda clase de entornos por su versátil formato de instalación ya sea como torre o en bastidor.

Características

- Montaje en bastidor / Base para conversión a torre
- Sistema UPS en línea con verdadera tecnología de doble conversión
- Factor de potencia de salida de 1
- Práctica pantalla LCD con fácil inversión del visualizador
- Tomacorrientes de salida programables
- Ranura de expansión SNMP para sensor y red
- Modo de conversión de frecuencia de 50/60Hz
- Modo ECO y ECO avanzado para ahorro de energía
- Función de apagado automático de emergencia (EPO)
- Incluye software de monitoreo y administración de energía ForzaTracker

Santo Domingo, D.N.
centroxpert
RNC: 131207

1500VA

NIVEL DE PROTECCIÓN 6

- Interruptor
- Supresor de Sobretensión
- Protector de Voltaje
- Regulador de Voltaje
- Respaldo de Batería
- Doble Conversión

Office equipment | Industrial & commercial facilities | Servers | 8 protected outlets | forza Tracker

MPN	FDC-1511RUL
Aspectos generales	
Capacidad	1500VA/1450W (con una tensión de 127V) 1500VA/1430W (con una tensión de 125V) 1500VA/1300W (con una tensión de 120V) 1500VA/1270W (con una tensión de 115V) 1500VA/1200W (con una tensión de 110V)
Topología	Doble conversión
Entrada	
Tensión nominal	100-127VAC
Margen de tensión (transferencia por baja tensión)	87VCA / 77VCA / 67VCA / 62VCA ± 3% (basado en un porcentaje de carga del 100%-80% / 80%-70%/ 70%-60% / 60%-0%)
Margen de tensión (recuperación por baja tensión)	Transferencia por baja tensión + 5V
Margen de tensión (transferencia por alta tensión)	150VCA ±3%
Margen de tensión (recuperación por alta tensión)	Transferencia por alta tensión - 5V
Frecuencia	40Hz-70Hz
Factor de potencia	≥0,99 con una carga del 100%
Distorsión de armónica total (DAT)	≤5% con una carga del 100% THDU <1,6%
Tipo de enchufe	5-15P
Salida	
Tensión nominal	100/110/115/120/127VCA
Regulación de tensión de CA (modo de batería)	± 1%
Frecuencia (margen sincronizado)	47-53Hz con un sistema de 50Hz / 57-63Hz con un sistema de 60Hz
Frecuencia (modo de batería)	50Hz ± 0.1Hz or 60Hz ± 0.1Hz
Factor de potencia	1
Eficiencia (modo de CA)	≥89%
Eficiencia (modo de batería))	≥88%
Sobrecarga (automática)	100%-110%: Advertencia / 110%-130%: 5min/ 130%-140%: 30seg / >140%: 1seg
Tiempo de transferencia (de línea a batería)	0ms
Tiempo de transferencia (de inversor a derivación)	4ms
Relación de amplitud máxima de corriente	3:1 (max)
Distorsión armónica	≤2% DAT (carga lineal) / ≤4% (carga no lineal)
Forma de onda	Onda sinusoidal pura
Número total de salidas	8 (5-15R)
Batería	
Tipo y número de baterías	12V / 9Ah (3)
Tiempo de recarga	3 horas hasta el 95% de su capacidad
Corriente de carga	2A ± 10% (configuración original) / 8A ± 10% (máx.)
Tensión de carga	41VCC ± 1%
Comunicación	
Pantalla de LCD	Pantalla gráfica LCD con iluminación de fondo azul
Audible	Modo de batería: Se activa cada 5 segundos Bajo voltaje de la batería: Se activa cada 2 segundos Sobrecarga: Se activa una vez por segundo Falla: Sonido continuado
Puertos de comunicación	Incluye SNMP, RS-232, USB
Software de administración de energía	ForzaTracker
Características ambientales	
Temperatura de funcionamiento	0°C-40°C
Temperatura de almacenamiento	-20°C-50°C
Humedad relativa	20 -90%, no condensada
Altitud de funcionamiento	<<1000m A una altitud superior a 1000m, la potencia de salida se reduce 1% por cada 100m hasta un máx. de 4000m
Ruido audible	<50dB at 1 meter

Santo Domingo, D.N.
centroxpert
RNC: 131202772

MPN	FDC-1511RUL
Aspectos físicos	
Dimensiones	438x88x410mm
Peso	15,5kg
Longitud del cable	1,8m
Información adicional	
Garantía	2 años*

EMERGENCY BACKUP POWER SUPPLY · POWER SURGE & SPIKE PROTECTION · AVR PROTECTION · MONITORING SOFTWARE (CD INCLUDED) · NOM · NYCE · ISO 9001 ISO14001 CERTIFIED · CE · TESTED UNDER UL 1778

Forza Power Technologies™ es marca registrada. Todas las demás marcas y nombres comerciales son propiedad de sus respectivos dueños. Cualquier mención de los mismos es por motivos informativos solamente y por ende, no representa recomendación ni promoción alguna por parte de la empresa. Forza Power Technologies™ no asume ninguna responsabilidad por el uso ni el funcionamiento de tales productos. Hecho en China.

centroxpert
SERVICIOS TECNOLOGICOS ESPECIALIZADOS

FICHA TECNICA / DATASHEET

ITEM 14 - CABLE UTP

240 UNIDADES

Santo Domingo, D.N.
centroxpert
RNC: 131202772

ITEM 14 - CABLE UTP

ESPECIFICACIONES TECNICAS OFERTADAS.

ROLLO DE CABLE UTP NEXXT CAT 6 AWG 23 DE 1000 PIES

Descripción	ROLLO DE CABLE UTP NEXXT CAT 6 AWG 23 DE 1000 PIES
Cantidad ofertada	240 Unidades
Categoria	CAT 6
Calibre del Condcutor	23 AWG
Pares	4 pais/BL
Material	100% cobre
Tipo de revestimiento	Chaqueta CM
Ancho de banda	250 Hz
Color	Azul.
Marca	El equipo ofertado es marca NEEXT, 100% original, no es Refurbished o remanufacturado, el equipo es 100% nuevo.

Santo Domingo, D.N.
centroxpert
RNC: 131202772

NEXXT SOLUTIONS
INFRASTRUCTURE
Professional Series

Cable en bobina Cat.6

UTP, revestimiento tipo CM

AB356NXT01
AB356NXT02
AB356NXT03

AB356NXT01

AB356NXT02

AB356NXT03

Productos Relacionados

AB361NXT*

AW160NXT**

AW120NXT*

AW191NXT*

Capacidad de interconexión excepcional para la transmisión fiable de datos

Nuestro cable UTP categoría 6, compuesto de 4 pares de hilos de cobre trenzados, calibre 23 (AWG), ha sido concebido para máxima velocidad en aplicaciones de transmisión de datos. Elaborado conforme a los más altos estándares de transmisión de datos de redes LAN, la configuración de sus pares trenzados garantizan su óptimo desempeño, el cual cumple además con las normas eléctricas y de telecomunicaciones pertinentes a nivel mundial, tales como ANSI/TIA/EIA 568C.2 e ISO/IEC 11801. Es ideal para toda clase de instalación de cableado estructurado. Cada caja contiene un rollo de 305m (1000 pies) de cable.

Frecuencia (MHz)	Pérdida por inserción (dB/100m) Máx.	Pérdida de Retorno (dB/100m) Mín.	NEXT (dB) Mín.	PS NEXT (dB) Mín.	ACR-F (dB) Mín.	PS ACR-F (dB) Mín.	TCL (dB) Mín.	ELTCTL (dB) Mín.
1	1,8	29,6	80,8	78,3	77,6	75,8	56,4	44,1
4	3,7	28,7	72,5	70,0	66,5	65,9	49,7	32,2
8	5,2	26,1	71,2	75,8	61,3	58,7	49,6	31,9
10	6,0	26,0	67,4	70,0	59,7	56,7	51,0	31,3
16	7,5	30,4	69,9	66,8	55,4	52,7	50,9	30,6
20	8,6	27,9	64,8	65,0	56,8	52,9	53,0	30,2
25	9,5	28,8	63,4	65,4	51,0	49,9	47,1	29,1
31,25	10,7	29,9	61.8	62,9	50,2	47,5	49,1	28,7
62,5	15,3	27,5	57,8	56,8	42,1	40,0	39,9	26,3
100	19,6	31,3	51,3	54,3	32,7	31,8	35,9	23,5
160	24,8	23,3	50,2	49,0	28,5	26,7	33,1	20,7
200	28,2	22,9	48,9	45,8	24,6	23,2	31,6	19,1
250	31,6	23,4	44,9	42,6	20,6	19,2	30,2	7,4
300	34,7	20,4	44,4	40,2	16,5	16,4	30,0	7,2

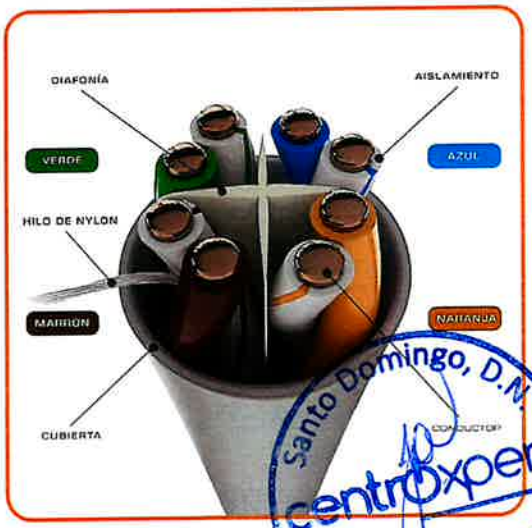

Santo Domingo, D.N.
centroxpert
RNC: 131202772

www.nexxtsolutions.com

Nexxt Solutions® ("Nexxt") es marca registrada. Nexxt se reserva el derecho de modificar cualquiera de sus especificaciones sin previo aviso. La información contenida en esta ficha técnica es de propiedad exclusiva de Nexxt, y por ende, queda prohibido su uso, reproducción o difusión, total o parcial, sin la expresa autorización de Nexxt. Si bien Nexxt ha tomado las medidas necesarias para garantizar la exactitud de las especificaciones del producto al momento de su publicación, la empresa no se responsabiliza por errores, omisiones ni cambios debido a la existencia de tecnologías más recientes. Si desea conocer más acerca de nuestros productos, visite nuestra página web www.nexxtsolutions.com

NEXXT SOLUTIONS
INFRASTRUCTURE
Professional Series

Cable en bobina Cat.6

UTP, revestimiento tipo CM

Especificaciones del producto

	Características del conductor		
Tipo de cable	Par trenzado sin blindar (UTP)		
Número de pares	4		
Número de conductores	8		
Material conductor	Cobre sólido pulido		
Calibre del conductor	23 AWG		
	Características internas		
Revestimiento interno	HDPE (CMI-75E)		
Grosor mínimo promedio	0,178mm		
Grosor mínimo	0,153mm		
Combinaciones de color			
Par 1	Azul y blanco/ Azul		
Par 2	Naranja y blanco/ Naranja		
Par 3	Verde y blanco/ Verde		
Par 4	Marrón y blanco/ Marrón		
	Características externas		
Tipo de revestimiento externo	CM		
Material del revestimiento externo	75°C PVC (CMI-80S)		
Grosor mínimo promedio	0,585mm		
Grosor mínimo	0,458mm		
Diámetro promedio del cable	6,3mm ± 0,3mm		
Resistencia máxima	11kg		
Color disponible del revestimiento	Gris, azul, rojo		
	Características eléctricas		
Tensión nominal	75V		
Temperatura	75°C		
Impedancia característica (Zo)	85-115Ω (1-250MHz)		
Resistencia conductiva	Máx 7,32Ω / 100M 20°C		
Desequilibrio capacitivo resistivo de CC	5%		
Desequilibrio capacitivo par-tierra	Máx. 330 pF/100m		
Capacitancia mutua	Máx. 5.600 pF/100m		
Rigidez dieléctrica	2,5kV CC/2seg ó 1,75kV CA/2seg		
Velocidad nominal de propagación (NVP)	69%		
Cumplimiento de estándar PoE	IEEE802.3af, PoE tipo 1 (15,4 Watts/100m) IEEE802.3at, PoE tipo 2 (30 Watts/100m) IEEE802.3bt, PoE tipo 3 (60 Watts/100m)		
	Características de transmisión		
Velocidad de transmisión	1.000Mbps / 1 Gbps		
Ancho de banda	250 MHz		
Distancia máxima del enlace	90m		
Distancia máxima del canal	100m		
	Certificaciones y normas		
Normas internacionales	ANSI/TIA/EIA-568-C.2 and ISO/IEC 11801 Alcanza IEEE 802.3af y IEEE 802.3at para aplicaciones PoE		
Certificación UL	20080117 – E318654, DUZX.E318654, DVBI.E356966		
Certificado ETL	100227874CRT-001f		
	Información adicional		
Color	NEGRO	AZUL	ROJO
MPN	AB356NXT01	AB356NXT02	AB356NXT03
UPC	798302010192	798302010147	798302010178
Rotulado	NEXXT U/UTP CABLE INSTAL 23AWG 4PR CM 75 °C (UL) E318654 ETL Cumple con las certificaciones ANSI/TIA 568C.2 CAT.6 XXXXXXX-X XXXM www.nexxtsolutions.com		
Empaque	Caja de cartón		
Longitud del cable	1000ft/ 305m		
Pies cúbicos	1,62		
Garantía	Limitada de por vida. **Para detalles de nuestra garantía, visitar: https://www.nexxtsolutions.com/garantia**		

Santo Domingo, D.N.
centroxpert
RNC: 131202772

www.nexxtsolutions.com

Nexxt Solutions® ("Nexxt") es marca registrada. Nexxt se reserva el derecho de modificar cualquiera de sus especificaciones sin previo aviso. La información contenida en esta ficha técnica es de propiedad exclusiva de Nexxt, y por ende, queda prohibido su uso, reproducción o difusión, total o parcial, sin la expresa autorización de Nexxt. Si bien Nexxt ha tomado las medidas necesarias para garantizar la exactitud de las especificaciones del producto al momento de su publicación, la empresa no se responsabiliza por errores, omisiones ni cambios debido a la existencia de tecnologías más recientes. Si desea conocer más acerca de nuestros productos, visite nuestra página web www.nexxtsolutions.com

centroxpert
SERVICIOS TECNOLOGICOS ESPECIALIZADOS

FICHA TECNICA / DATASHEET

ITEM 15 - CONECTORES

7,200 UNIDADES

ITEM 15 - CONECTORES

ESPECIFICACIONES TECNICAS OFERTADAS.

CONECTOR RJ45 CAT 6 NEXXT

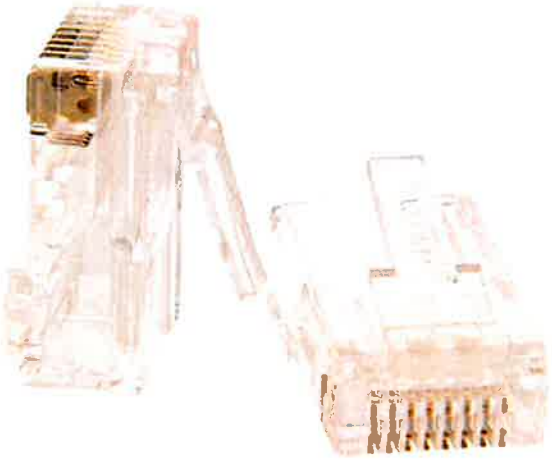

Descripción	CONECTOR RJ45 CAT 6 NEXXT
Cantidad ofertada	7200 Unidades
TIPO DE CONECTOR	RJ45
CATEGORIA	CAT 6
Marca	El equipo ofertado es marca NEEXT, 100% original, no es Refurbished o remanufacturado, el equipo es 100% nuevo.

Santo Domingo, D.N. centroxpert RNC: 131202772

NEXXT SOLUTIONS
INFRASTRUCTURE
Professional Series

Conectores modulares

Cat.5e y Cat.6, RJ45, sin blindaje

AW102NXT01
AW102NXT02
AW102NXT04

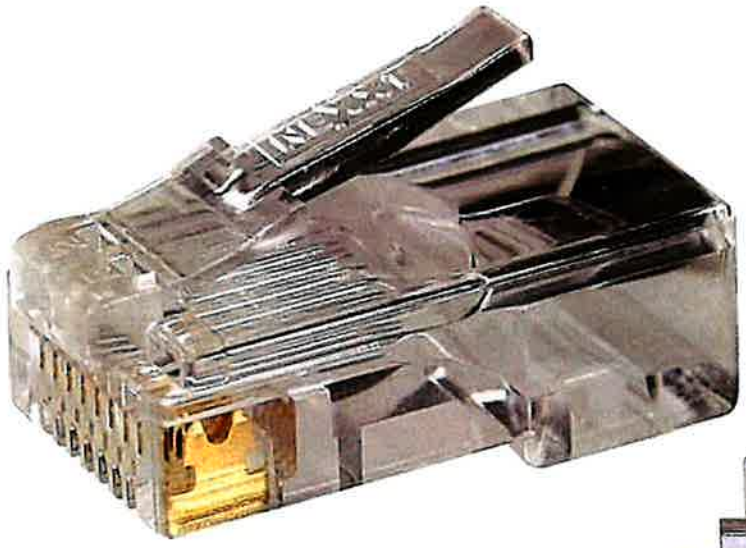

**=(01) = Conector RJ45 Cat.5E, bañado en oro sobre níquel, de 30µ pulgadas
**=(02) = Conector RJ45 Cat.5E, bañado en oro sobre níquel, de 50µ pulgadas
**=(04) = Conector RJ45 Cat. 6, bañado en oro sobre níquel, de 50µ pulgadas

Contactos bañados con oro de 30µ

Los conectores modulares termoplásticos de alto impacto son ideales para aplicaciones categoría 5E o categoría 6. Se pueden usar con cables sólidos o trenzados. Se componen de 8 contactos de bronce fosforoso, bañados en oro y níquel. Se venden en bolsas de 100 unidades.

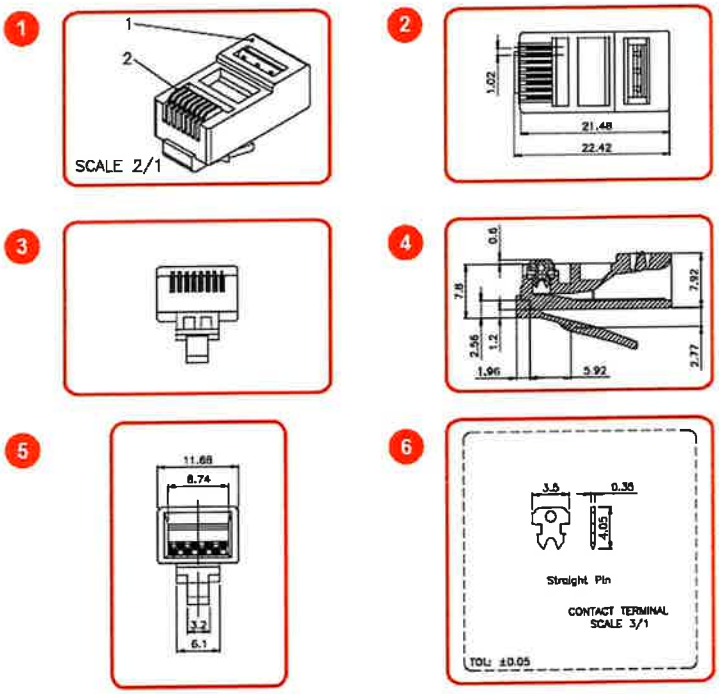

Santo Domingo, D.N.
centroxpert
RNC: 131202772

www.nexxtsolutions.cor

Nexxt Solutions® ("Nexxt") es marca registrada. Nexxt se reserva el derecho de modificar cualquiera de sus especificaciones sin previo aviso. La información contenida en esta ficha técnica es de propiedad exclusiva de Nexxt, y por ende, queda prohibido su uso, reproducción o difusión, total o parcial, sin la expresa autorización de Nexxt. Si bien Nexxt ha tomado las medidas necesarias para garantizar la exactitud de las especificaciones del producto al momento de su publicación, la empresa no se responsabiliza por errores, omisiones ni cambios debido a la existencia de tecnologías más recientes. Si desea conocer más acerca de nuestros productos, visite nuestra página web www.nexxtsolutions.com

NEXXT SOLUTIONS INFRASTRUCTURE Professional Series

Conectores modulares

Cat.5e y Cat.6, RJ45, sin blindaje

Especificaciones del producto

Características del conector			
Categoría	Cat.5e	Cat.5e	Cat.6
Material y color de la cubierta (1)	Policarbonato transparente, UL 94V-2		
Material del terminal de contacto y acabado (2)	Bronce fosforoso con contactos enchapados en níquel de 30 micropulgadas y baño de oro de 30 micropulgadas	Bronce fosforoso con contactos enchapados en níquel de 50 micropulgadas y baño de oro de 50 micropulgadas	
Enchapado en oro	30 micropulgadas	50 micropulgadas	50 micropulgadas
Tipo de contacto	Clavija recta		
Resistencia a la tensión	7,7kg entre el alambre y el conector		
Orificio de inserción para cable	Para cables sólidos y trenzados calibre 24-26 AWG		
Cableado	T568A y T568B		
Temperatura de funcionamiento	-40°C a 80°C (ISO/IEC 11801, ANSI/TIA/EIA-568-C.2)		
Características de transmisión			
Velocidad de transmisión (Mbps)	100Mbps		1.000Mbps/1Gbps
Ancho de banda (MHz)	100MHz		250MHz
Certificaciones y normas			
Normas internacionales	ANSI/TIA/EIA-568-C.2, ISO/IEC 11801		
Información adicional			
MPN	AW102NXT01	AW102NXT02	AW102NXT04
UPC	798302032002	798302032330	798302032866
Rotulado	NEXXT		
Empaque	Bolsa de plástico		
Cantidad por caja	100 unidades		
Pies cúbicos	1,76 cada 100 unidades		
Garantía	Limitada de por vida. **Para detalles de nuestra garantía,visitar: https://www.nexxtsolutions.com/garantia**		

GARANTÍA DE POR VIDA

CAT 5E

CAT 6

E318654

Santo Domingo, D.N. centroxpert RNC: 131202772

Nexxt Solutions® ("Nexxt") es marca registrada. Nexxt se reserva el derecho de modificar cualquiera de sus especificaciones sin previo aviso. La información contenida en esta ficha técnica es de propiedad exclusiva de Nexxt, y por ende, queda prohibido su uso, reproducción o difusión, total o parcial, sin la expresa autorización de Nexxt. Si bien Nexxt ha tomado las medidas necesarias para garantizar la exactitud de las especificaciones del producto al momento de su publicación, la empresa no se responsabiliza por errores, omisiones ni cambios debido a la existencia de tecnologías más recientes. Si desea conocer más acerca de nuestros productos, visite nuestra página web www.nexxtsolutions.com

centroxpert
SERVICIOS TECNOLOGICOS ESPECIALIZADOS

FICHA TECNICA / DATASHEET

ITEM 16 - JACK

120 UNIDADES

Santo Domingo, D.N.
centroxpert
RNC: 131202772

ITEM 16 - JACK

ESPECIFICACIONES TECNICAS OFERTADAS.

MODULO JACK RJ45 CAT 6 NEXXT

Descripción	MODULO JACK RJ45 CAT 6 NEXXT
Cantidad ofertada	120 Unidades
TIPO DE CONECTOR	RJ45
CATEGORIA	CAT 6
Marca	El equipo ofertado es marca NEEXT, 100% original, no es Refurbished o remanufacturado, el equipo es 100% nuevo.

Santo Domingo, D.N. centroxpert RNC: 131202772

Keystone jack Cat.6

Sin blindaje, tipo 110

Nuestro keystone Jack categoría 6 tipo 110 sin apantallar está diseñado para transmitir datos a una velocidad de 1 gigabit por segundo al mismo tiempo que garantiza una operación estable en la frecuencia de 250MHz o superior. Funciona con cualquier placa de pared o caja de montaje tipo keystone. Este módulo se utiliza para conexiones con conductores rígidos y trenzados calibre 23 a 26 AWG (según la escala americana) y cumple con los estándares de transmisión de ANSI/TIA/EIA-568 C.2. Cuenta con certificación ISO/IEC 11801 y UL 94-V2. Este conector modular dispone de contactos de bronce fosforoso y se ofrece en varios colores para facilitar la identificación y organización de las conexiones. Fácil de instalar, permite realizar terminaciones a mano utilizando una punzadora para bloque 110.

PCGKJC6TYRJ**

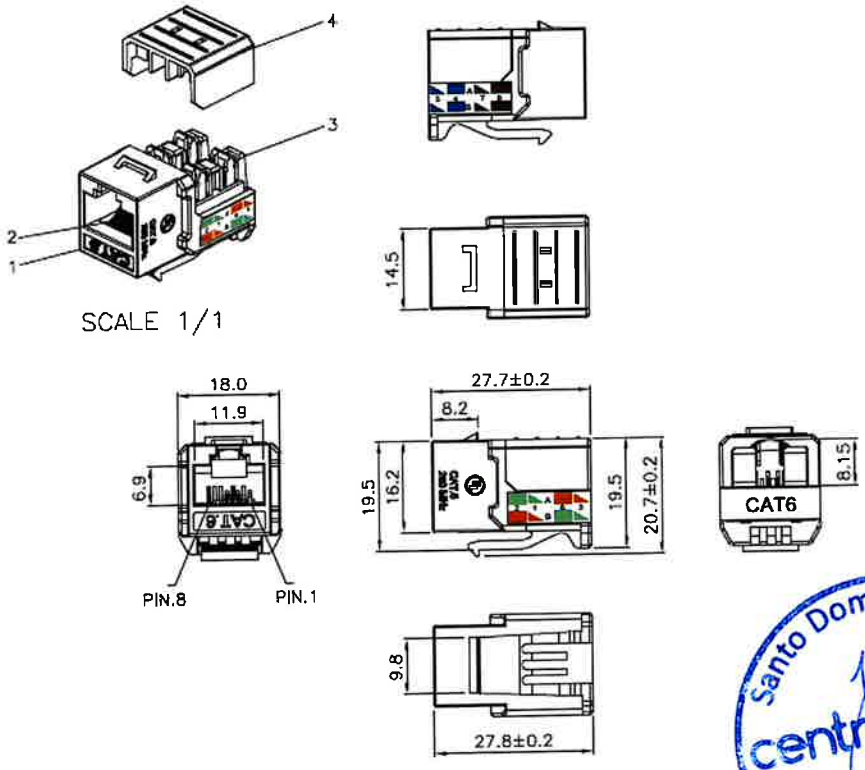

Santo Domingo, D.N.
centroxpert
RNC: 131202772

Nexxt Solutions™ ("Nexxt") es marca registrada. Nexxt se reserva el derecho de modificar cualquiera de sus especificaciones sin previo aviso. La información contenida en esta ficha técnica es de propiedad exclusiva de Nexxt, y por ende, queda prohibido su uso, reproducción o difusión, total o parcial, sin la expresa autorización de Nexxt. Si bien Nexxt ha tomado las medidas necesarias para garantizar la exactitud de las especificaciones del producto al momento de su publicación, la empresa no se responsabiliza por errores, omisiones ni cambios debido a la existencia de tecnologías más recientes. Si desea conocer más acerca de nuestros productos, visite nuestra página web www.NexxtSolutions.com.

NEXXT SOLUTIONS INFRASTRUCTURE Professional Series

Keystone jack Cat.6

Sin blindaje, tipo 110

Especificaciones del producto

Características del conector	
Material de la cubierta RJ45 y del contacto (1)	ABS + PC, UL 94V-0 y PBT+GF, UL 94V-0, en diferentes colores
Material y acabado del módulo RJ45 (2)	Bronce fosforoso con baño de níquel Contactos enchapados en oro de 50 micropulgadas en el área del enchufe
Cubierta y terminal IDC (3)	PC + fibra de vidrio, color gris (RAL7035), UL 94V-2 Bronce fosforoso estañado de 50 micropulgadas como mínimo
Tapa del conector IDC (4)	PC UL94V-2, negro transparente
PCB (5)	FR4, UL 94V-0
Fuerza de inserción	Máx 20N (IEC 60603-7-4)
Fuerza de retención	7,7kg entre el conjuntor y el enchufe
Durabilidad	Conjuntor: test de acoplamiento y desacoplamiento de enchufe a conjuntor de 750 ciclos; ciclos de inserción de 20 veces/minuto máx. Test de resistencia del contacto por cada 100 ciclos (ISO/IEC 11801, IEC 60603-7-5)
Cableado	T568A y T568B
Temperatura de funcionamiento	-10ºC a 60ºC (ISO/IEC 11801, ANSI/TIA/EIA-568-C.2)
Características de transmisión	
Velocidad de transmisión	1,000Mbps
Ancho de banda	250MHz
Normas y certificaciones	
Normas internacionales	ANSI/TIA 568 C.2, ISO/IEC 11801
Certificado UL	20080124 – E318655 DUXR.E318655

Información adicional					
Color	GRIS	AZUL	ROJO	BLANCO	NEGRO
MPN	PCGKJC6TYRJGR	PCGKJC6TYRJBL	PCGKJC6TYRJRD	PCGKJC6TYRJWH	PCGKJC6TYRJBK
UPC	798302035904	798302035911	798302035928	798302035935	798302036048
Rotulado	NEXXT SOLUTIONS (UL) CAT.6 E318655				
Empaque	Bolsa plástica				
Cantidad por empaque	1 unidad				
Pies cúbicos	1,10 hasta 1,70 cada 100 unidades				
Garantía	Garantía limitada de por vida*				

Santo Domingo, D.N. centroxpert RNC: 131202772

LIFETIME WARRANTY

CAT 6

ETL VERIFIED

UL E318655

Nexxt Solutions™ ("Nexxt") es marca registrada. Nexxt se reserva el derecho de modificar cualquiera de sus especificaciones sin previo aviso. La información contenida en esta ficha técnica es de propiedad exclusiva de Nexxt, y por ende, queda prohibido su uso, reproducción o difusión, total o parcial, sin la expresa autorización de Nexxt. Si bien Nexxt ha tomado las medidas necesarias para garantizar la exactitud de las especificaciones del producto al momento de su publicación, la empresa no se responsabiliza por errores, omisiones ni cambios debido a la existencia de tecnologías más recientes. Si desea conocer más acerca de nuestros productos, visite nuestra página web www.NexxtSolutions.com.

centroxpert
SERVICIOS TECNOLOGICOS ESPECIALIZADOS

FICHA TECNICA / DATASHEET

ITEM 17 - BOTAS DE PROTECCION

3,120 UNIDADES

Santo Domingo, D.N.
centroxpert
RNC: 131202772

ITEM 17 - BOTAS DE PROTECCION

ESPECIFICACIONES TECNICAS OFERTADAS.

BOTAS DE PROTECCION PARA CONECTORES RJ 45 COLOR AZUL NEXXT

Descripción	BOTAS DE PROTECCION PARA CONECTORES RJ 45 COLOR AZUL NEXXT
Cantidad ofertada	3120 Unidades
COLOR	AZUL
Tipo de conectores	Para conectores RJ45
Marca	El equipo ofertado es marca NEEXT, 100% original, no es Refurbished o remanufacturado, el equipo es 100% nuevo.

Santo Domingo, D.N. centroxpert RNC: 131202772

NEXXT SOLUTIONS
INFRASTRUCTURE
Professional Series

Botas modulares

LSZH para conectar RJ45

*AW103NXT***

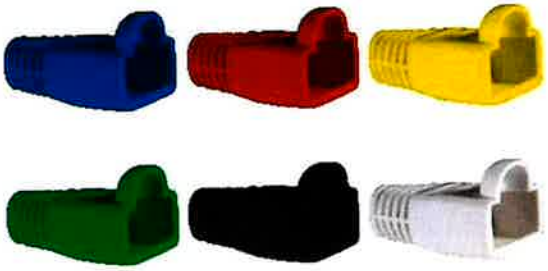

La bota modular de Nexxt protege el retén del conector RJ-45 contra el enganche y la ruptura durante la manipulación frecuente en la administración de las redes. Disponible en una variedad de colores para identificación fácil. Se venden en bolsas de 100 unidades.

Características de la bota							
Orificio de inserción para cable	Hasta 6,8mm de diámetro						
Temperatura de funcionamiento	-10ºC a 60ºC (ISO/IEC 11801, ANSI/TIA/EIA-568-C.2)						
Certificaciones y normas							
Normas internacionales	ANSI/TIA/EIA-568-C.2, ISO/IEC 11801						
Información adicional							
Color	GRIS	AZUL	ROJO	AMARILLO	VERDE	NEGRO	BLANCO
MPN	AW103NXT01	AW103NXT02	AW103NXT03	AW103NXT04	AW103NXT05	AW103NXT06	AW103NXT07
UPC	798302032545	798302032736	798302032873	798302031555	798302032019	798303032025	798302031562
Etiquetado	NEXXT						
Empaque	Bolsa de plástico						
Cantidad por bolsa	100 unidades						
Pies cúbicos	1,55 cada 50 unidades						
Garantía	Limitada de por vida. **Para detalles de nuestra garantía, visitar: https://www.nexxtsolutions.com/garantia**						

GARANTÍA DE POR VIDA

E318655

Santo Domingo, D.N.
centroXpert
RNC: 131202772

Nexxt Solutions® ("Nexxt") es marca registrada. Nexxt se reserva el derecho de modificar cualquiera de sus especificaciones sin previo aviso. La información contenida en esta ficha técnica es de propiedad exclusiva de Nexxt, y por ende, queda prohibido su uso, reproducción o difusión, total o parcial, sin la expresa autorización de Nexxt. Si bien Nexxt ha tomado las medidas necesarias para garantizar la exactitud de las especificaciones del producto al momento de su publicación, la empresa no se responsabiliza por errores, omisiones ni cambios debido a la existencia de tecnologías más recientes. Si desea conocer más acerca de nuestros productos, visite nuestra página web www.nexxtsolutions.com